ОПВЗ-03А-00.00 ГЧ

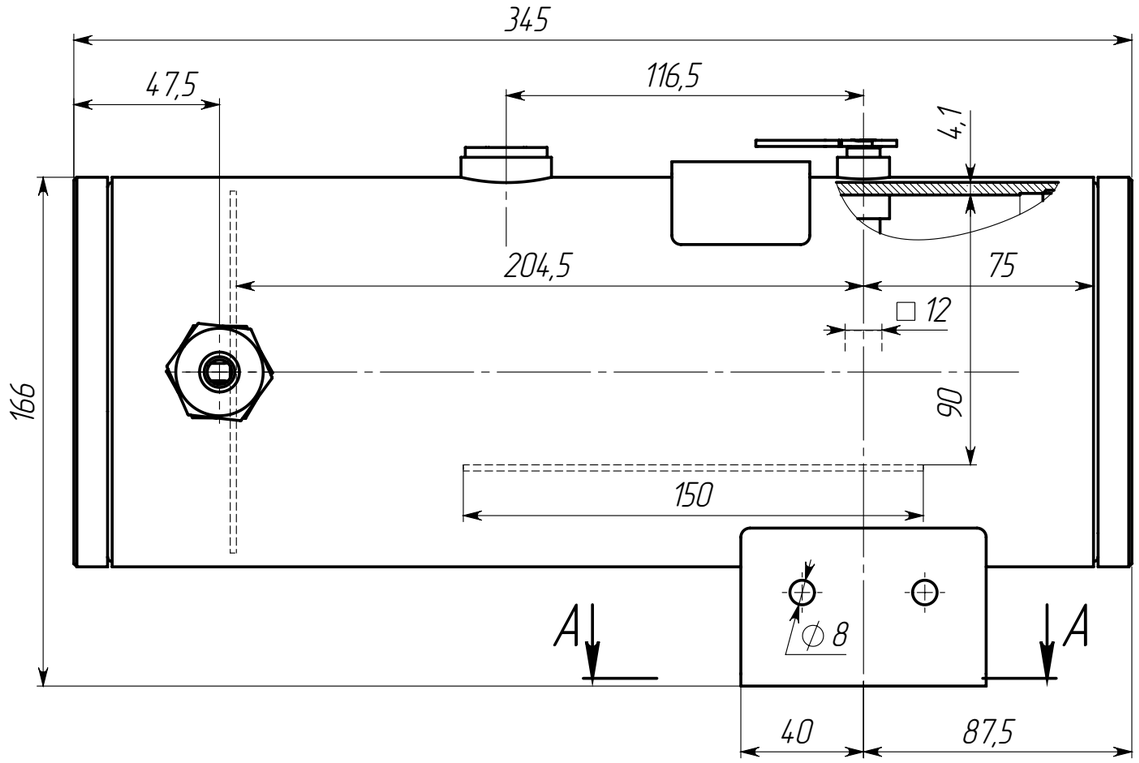

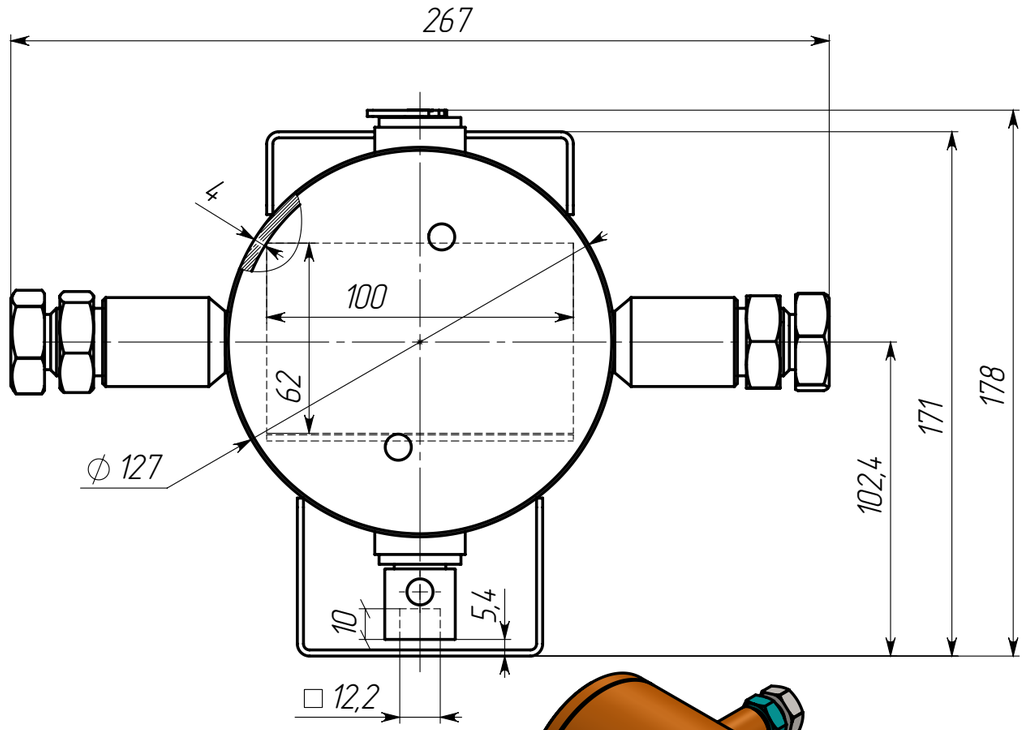

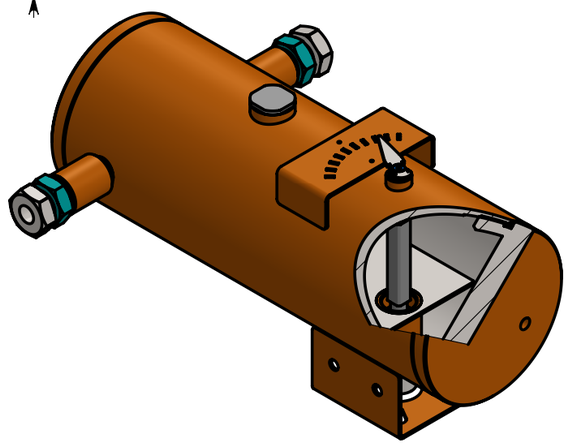

А–А (1 : 1)

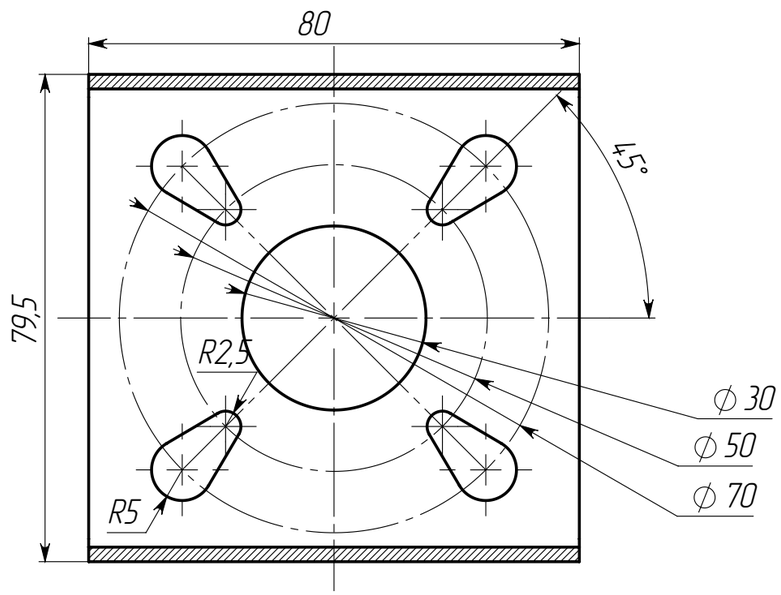

1. Неуказанные предельные отклонения размеров H14, h14, ±IT14/2.
2. Данная оболочка подходит для приводов: ПОЖ 10АВ24

Изм.	Лист	№ докум.	Подп.	Дата	ОПВЗ-03А-00.00 ГЧ		
Разраб.					Оболочка привода взрывозащищенная с индикатором (под фланец ISO5210F05/F07)	Лит.	Масса: 8,36 / Масштаб: 1:2
Пров.							
Т. контр.					Габаритный чертёж	Лист 1	Листов 1
Н. контр.							
Утв.							

Перв. примен.

Справ. №

Подп. и дата

Инв. № дубл.

Взам. инв. №

Подп. и дата

Инв. № подл.

Копировал

Формат А3